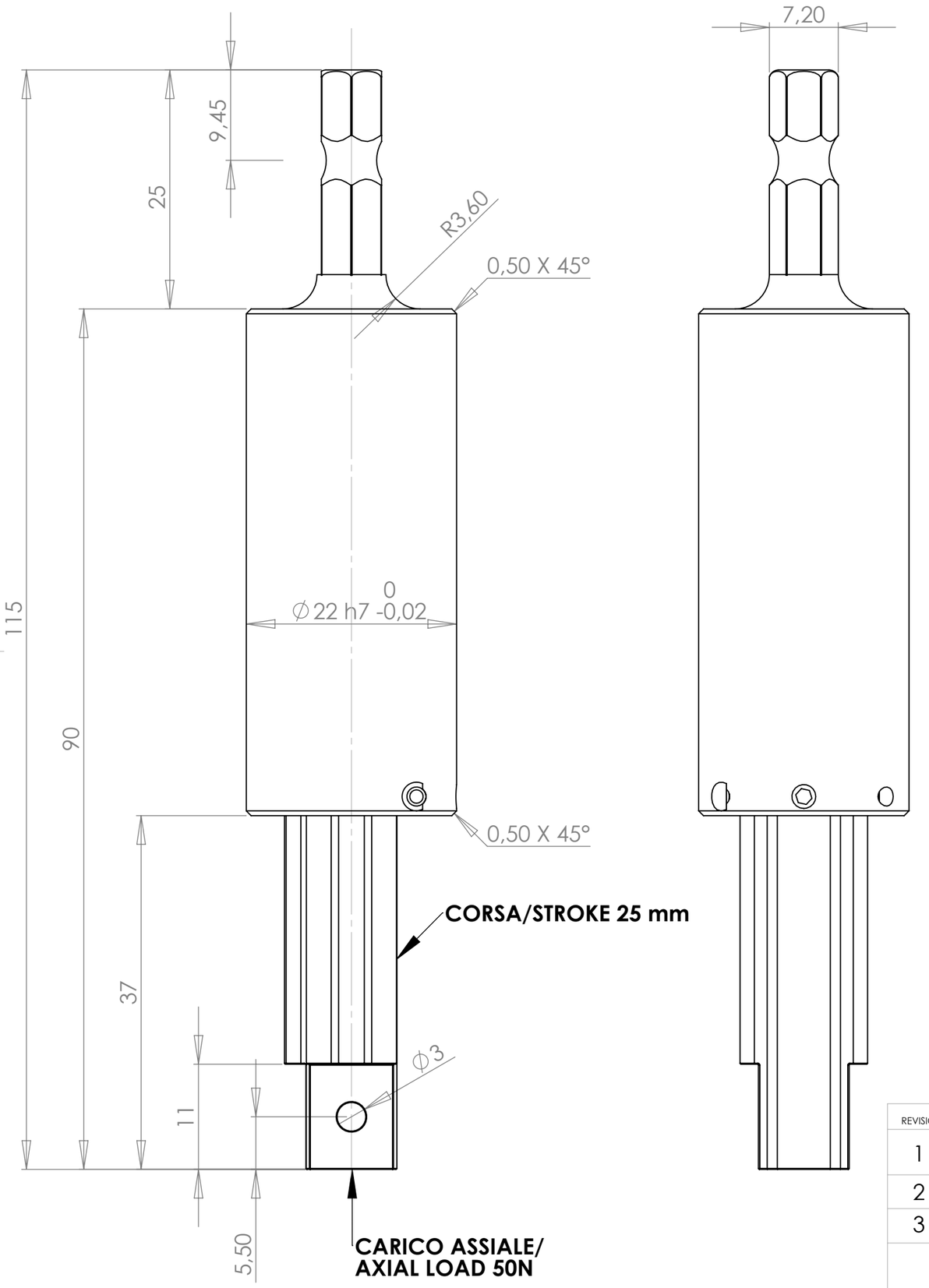


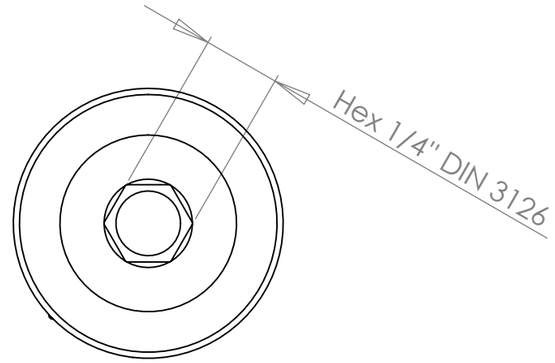


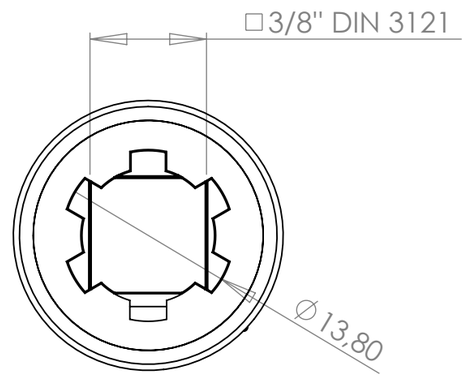


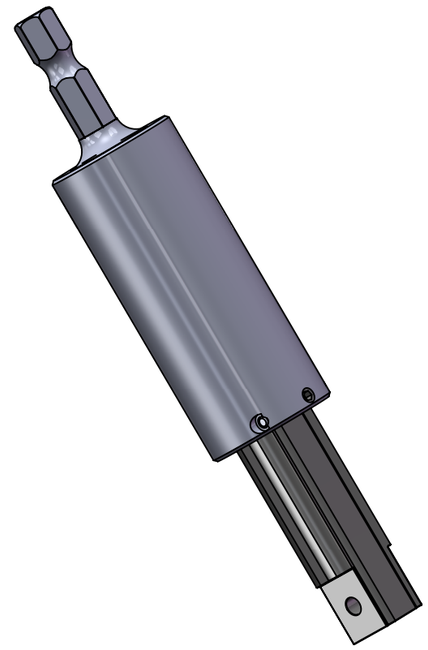

| REVISIONE | NOME | FIRMA | DATA | MATERIALE: |
|---|---|---|---|---|
| 1 | Pretto Giuliano | | 19/05/2009 | Acciaio C40 temprato |
| 2 | Pretto Giuliano | | 04/09/2013 | Nome Compensatore Kolver 1/4H-3/8 |
| 3 | | | | |

**Kolver S.R.L.**

Codice 800320

FORMATO A3